SCHEMAT ZBROJENIA MURKU – WZÓR: 1

1:25

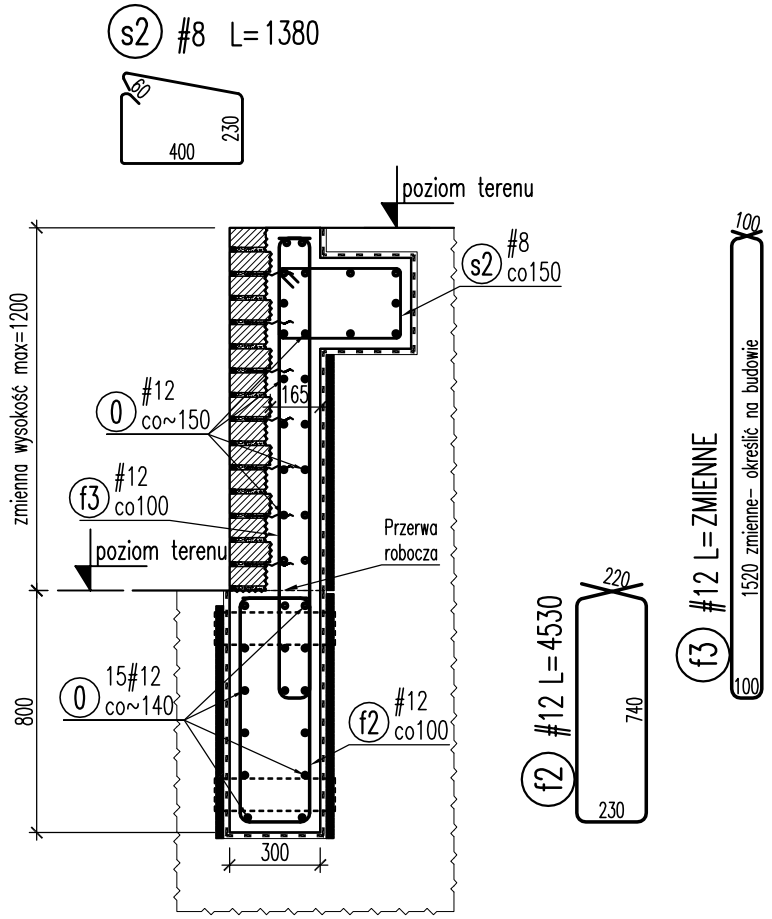

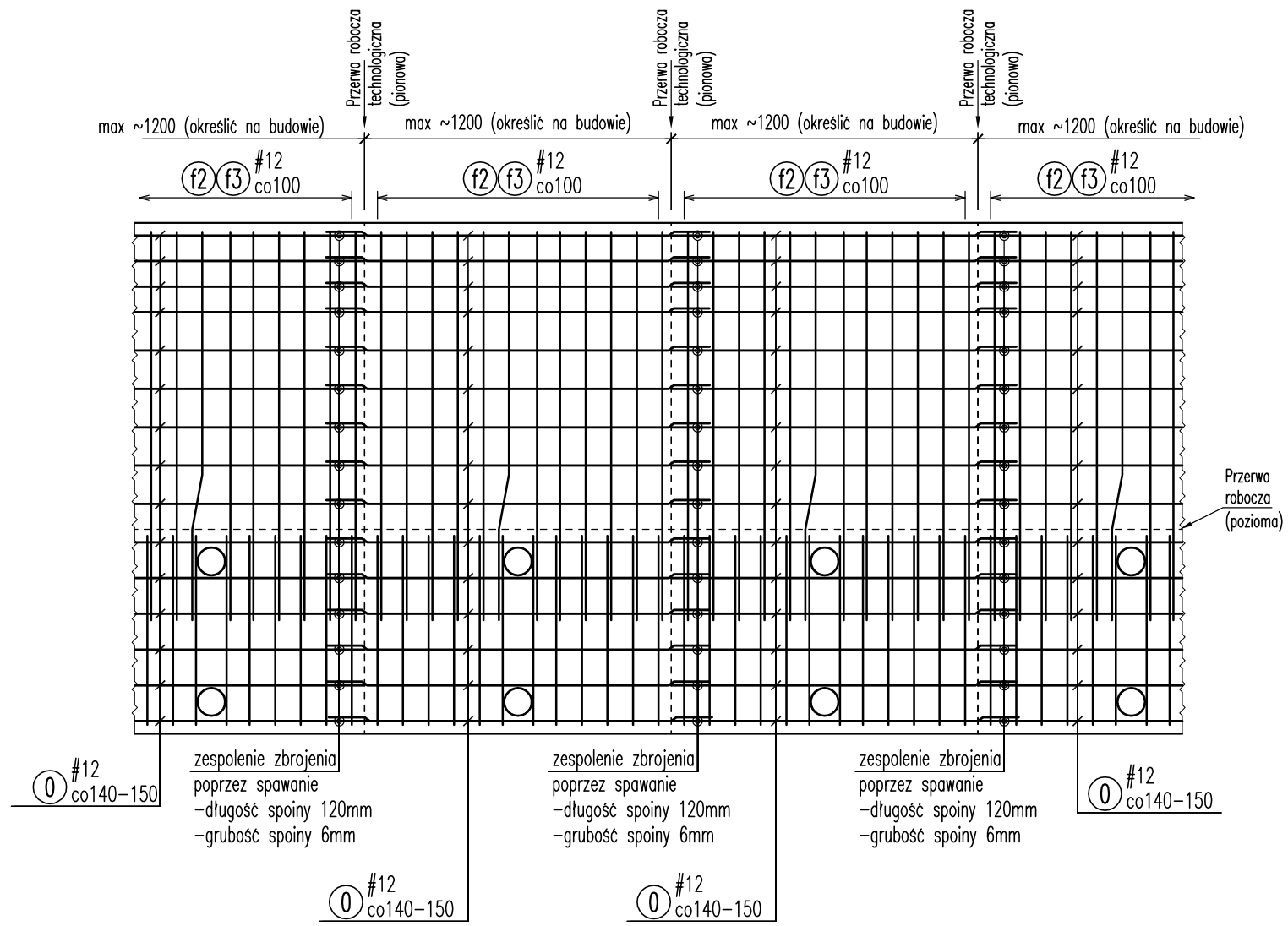

Mur kaskadowy:

W miejscach wykonywania murku, należy przygotować podłoże wg wytycznych zawartych w części opisowej.

Ze względu na etapowość wykonywania wymiany murku, należy ostatecznie spełnić warunek, że po miejscowym i odcinkowym wykonaniu murku, docelowo ma powstać jednolita konstrukcja mur kaskady.

Wzajemne połączenia (zakłady prętów) zbrojenia należy wykonywać poprzez spawanie.

Propozycje dylatacji murku przedstawiono na schemacie. Trzpienie dylatacyjne wg przedstawionego schematu lub z wykorzystaniem gotowych trzpieni dylatacyjnych np.: f-my Halfen-Deha.

Ogólne wytyczne technologii wymiany murku:

- Murki poddane wymianie należy podzielić na odcinki długości 0,8-1,2m.
- Jednocześnie dopuszcza się wymieniać co czwarty odcinek.
- Odsłonięty odcinek trzeba chronić przed zalaniem.
- Kierownik budowy, inspektor nadzoru winien sprawdzić i zaakceptować kolejność odkopywania, odległości między odkopywanymi odcinkami, a w trakcie prowadzenia prac sposób podkopywania, betonowanie i zasypywanie wykopu.

SCHEMAT KSZTAŁTOWANIA ZBROJENIA POZIOMEGO

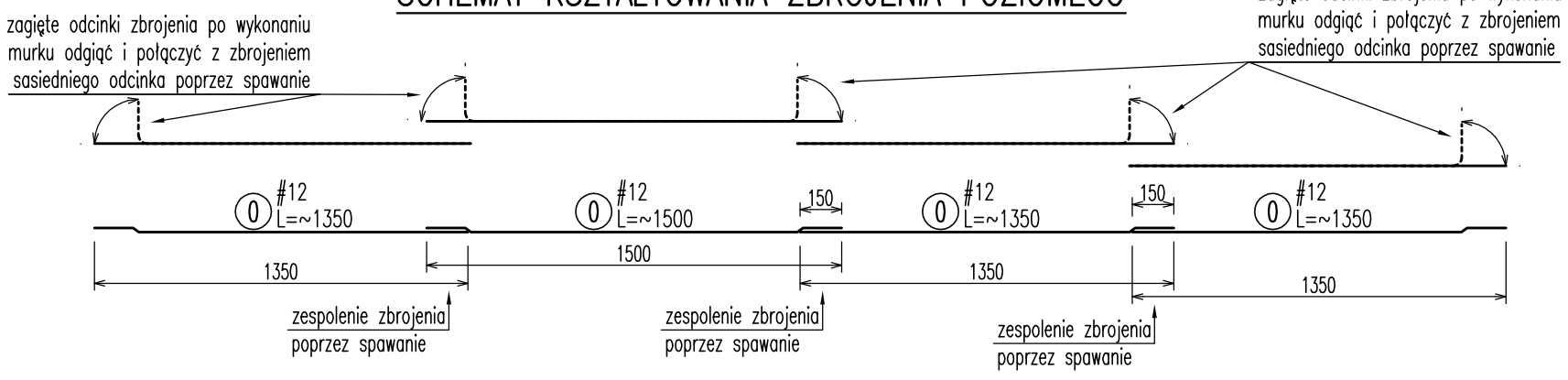

UWAGI TECHNICZNE:

1. Ze względu na usytuowanie i charakter inwestycji, wszystkie wymiary i rzędne należy na bieżąco sprawdzać na budowie.
2. Wszystkie prace muszą być wykonywane zgodnie z zasadami sztuki budowlanej, z zachowaniem szczególnej ostrożności i pod stałym nadzorem osób uprawnionych.
3. Zakres wykonania i obowiązki przy robotach budowlanych stosować zgodnie z Warunkami Technicznymi Wykonania i Odbioru Robót Budowlano-Montażowych i podobnymi uregulowaniami branżowymi.
4. Teren budowy powinien być przygotowany przez odpowiednie wydzielenie, uporządkowanie i zabezpieczenie pod względem BHP. W czasie wykonywania robót należy ściśle przestrzegać obowiązujących przepisów w zakresie BHP.
5. Wszyscy pracownicy przy wykonywaniu robót na budowie powinni zostać przeszkoleni w kwestiach BHP i p.poż.
6. Uwagi i opisy zamieszczone w opisie technicznym stanowią integralną część niniejszego opracowania.
7. Wymiary elementów przed wykonaniem sprawdzić obmiarem na budowie.
8. Rysunki konstrukcyjne należy rozpatrywać łącznie z opisem technicznym.
9. Wymiary prętów podano w ich osiach.
10. Zamknięcia strzemion sytuować przemiennie.
11. Wymagania dla zbrojenia: długość zakładu: lzk > 60ø; długość zakotwienia: lzt > 45ø;
12. Zbrojenie wykonać zgodnie z normami oraz z zasadami sztuki budowlanej.
13. Rysunek rozpatrywać łącznie z pozostałą dokumentacją projetową.
14. Projekt jest chroniony Prawem Autorskim. Wszystkie informacje zawarte w projekcie stanowią własność autora i nie wolno ich użyć ponownie, kopiować i reprodukować bez jej pisemnej zgody.

BETON C25/30 (B30)
STAL A-IIIN B500SP(EPSTAL) "#"

otuliny: 30mm

NAZWA I ADRES OBIEKTU BUDOWLANEGO:	Remont interwencyjny murków oporowych kwater 19, 24 i 31 zabytkowego Cmentarza Żydowskiego przy ul. Okopowej 49/51 w Warszawie			
PROJEKTOWAŁ:	dr inż. ROMAN PARUCH, prof. PK upr. nr 245/07 upr. RZE/X/0010/17 mgr inż. WŁADYSŁAW KRAMARZ upr. nr 0124/10			
BRANŻA:	KONSTRUKCJA	FAZA:	PROJEKT TECHNICZNY	SKALA: 1:25
TYTUŁ RYSUNKU:	SCHEMAT ZBROJENIA MURKU – WZÓR: 1			DATA: 03.2025r. NR RYS. EK-07