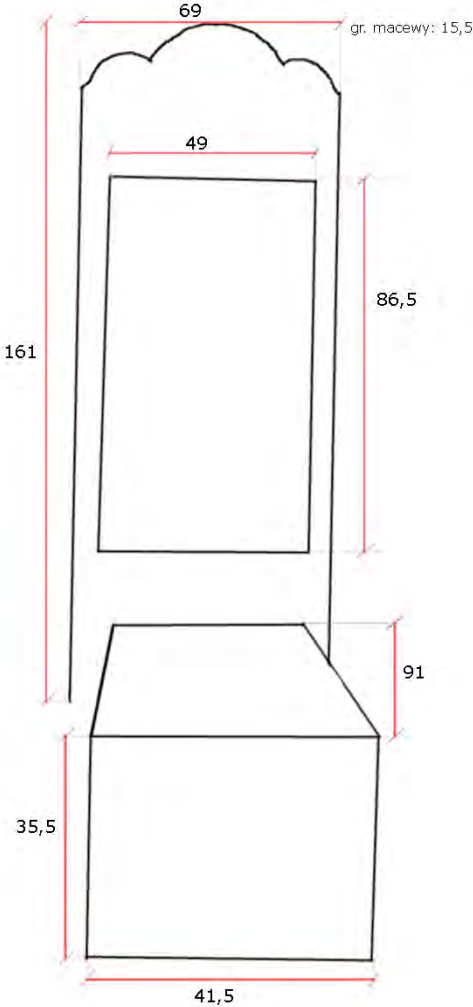
69
gr. macewy: 15,5
49
86,5
161
91
35,5
41,5

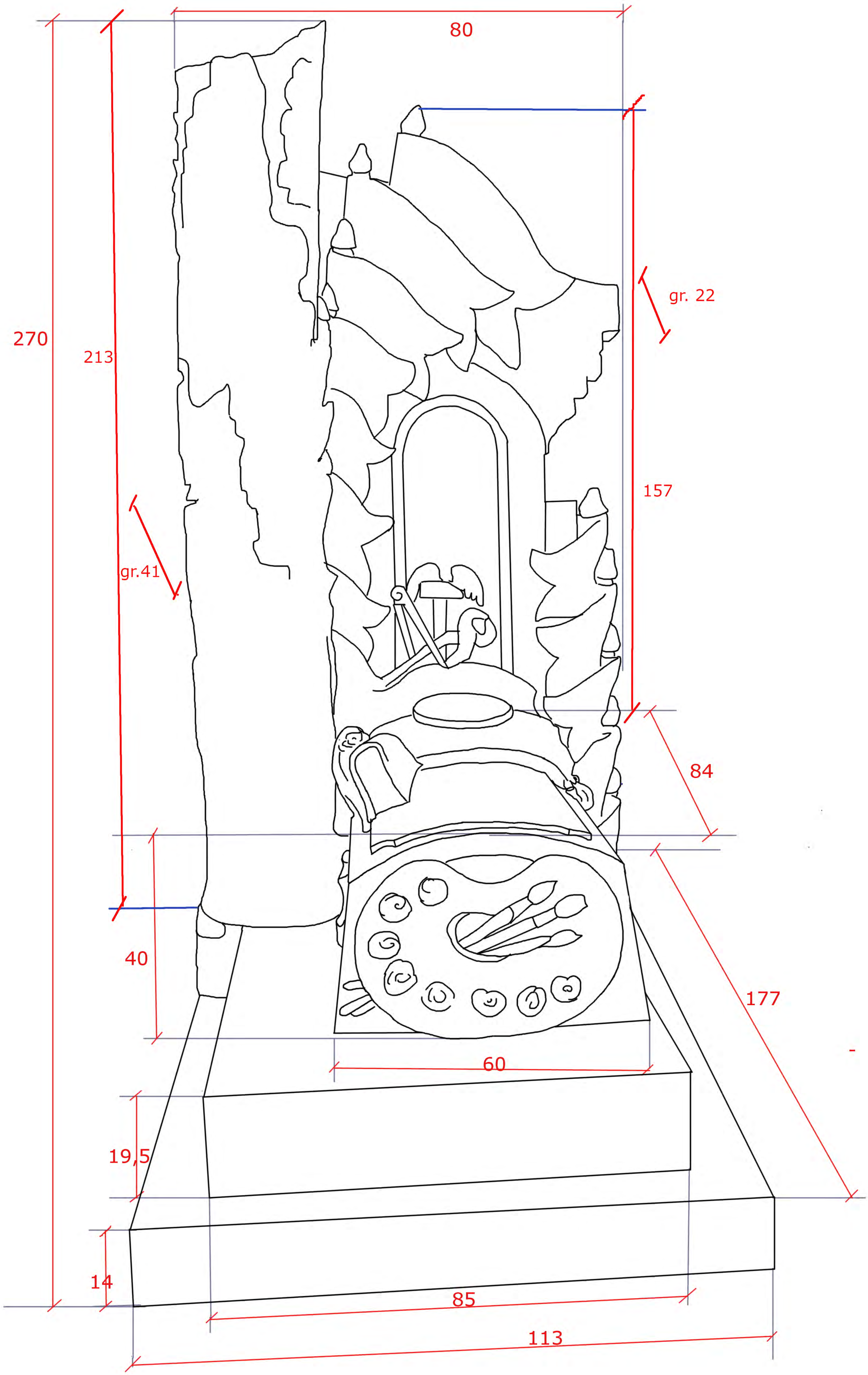
80
270
213
gr. 22
157
gr.41
84
40
177
60
19,5
14
85
113

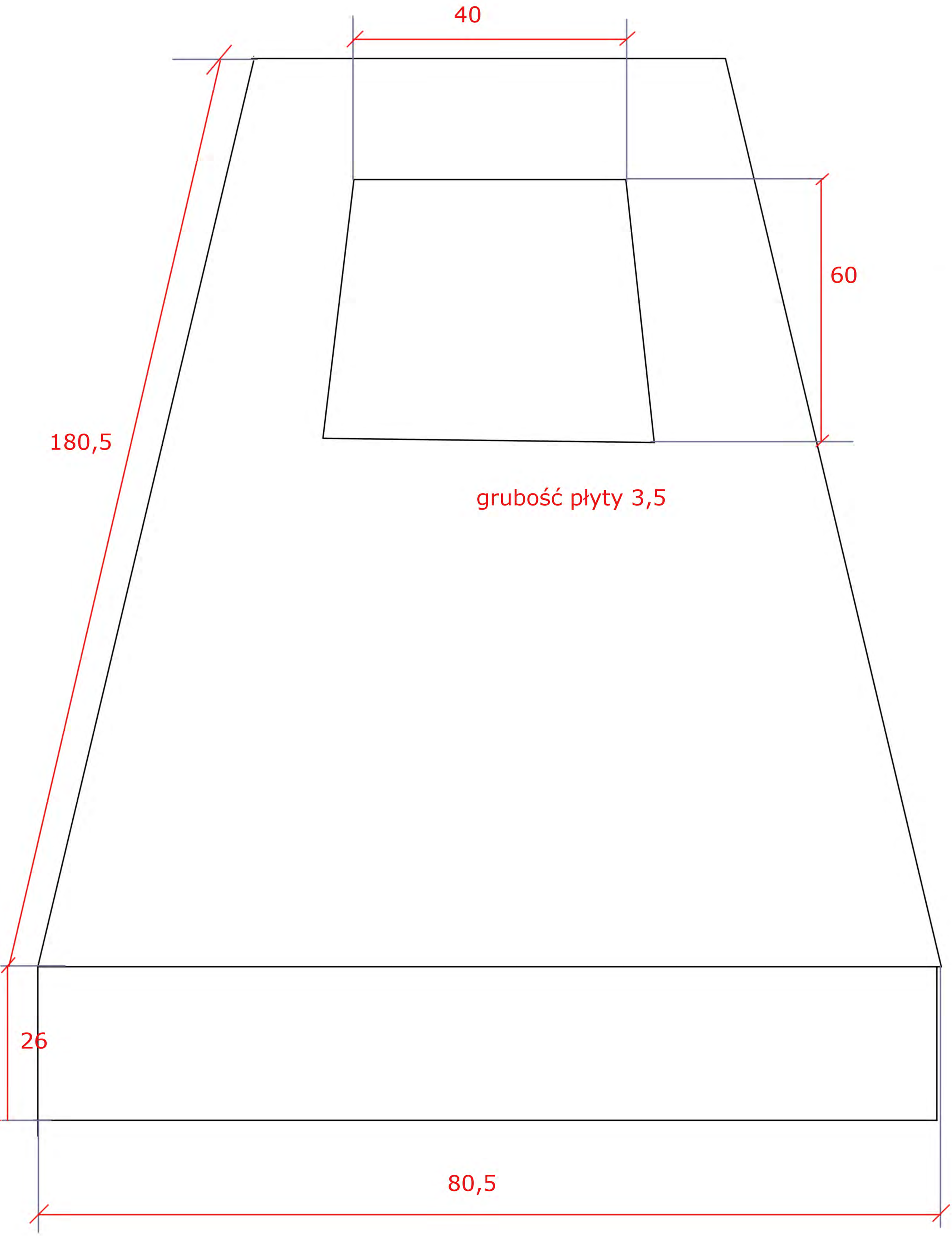
40
60
180,5
grubość płyty 3,5
26
80,5

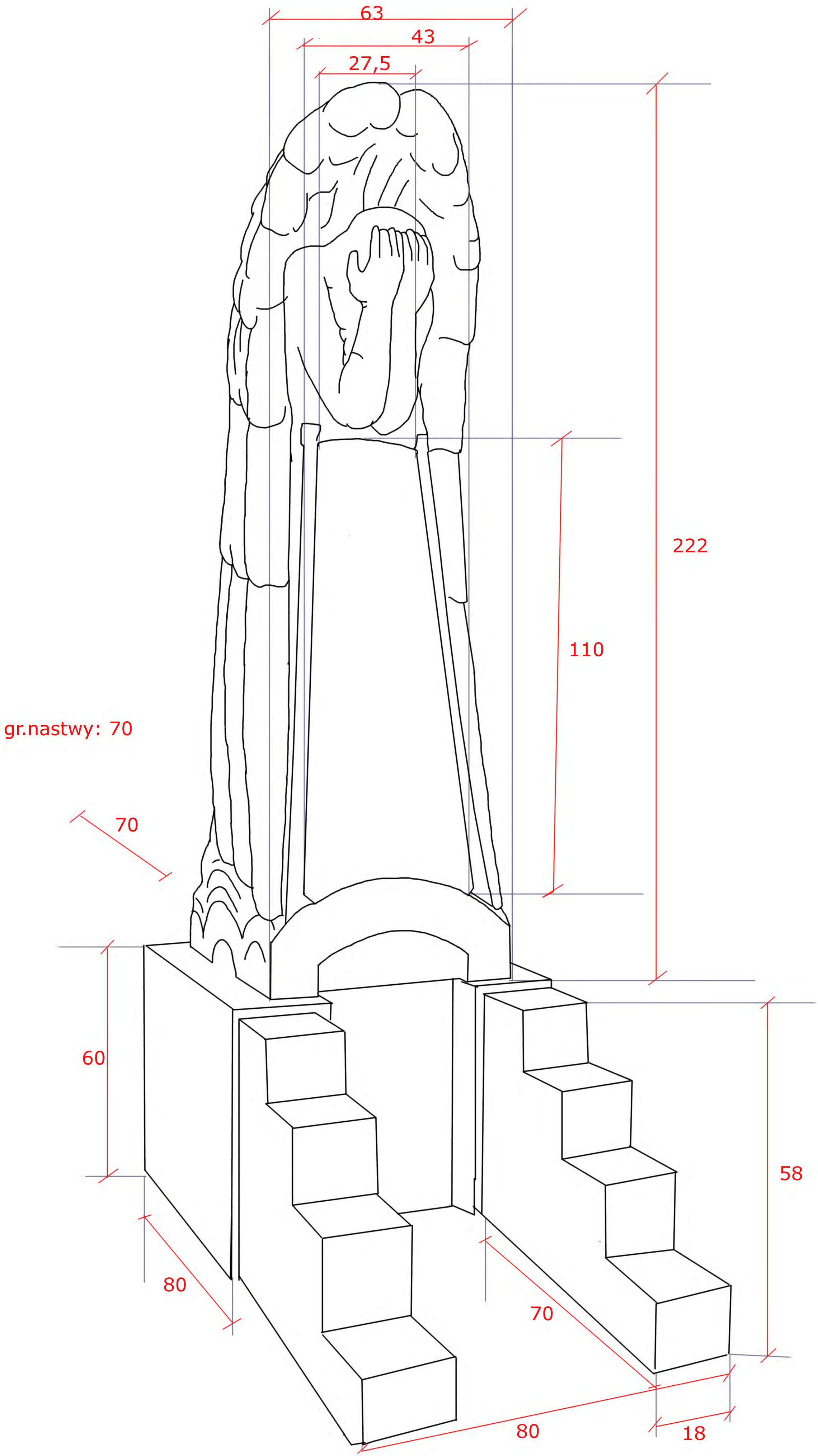
63
43
27,5
222
110
gr.nastwy: 70
70
60
58
80
70
80
18

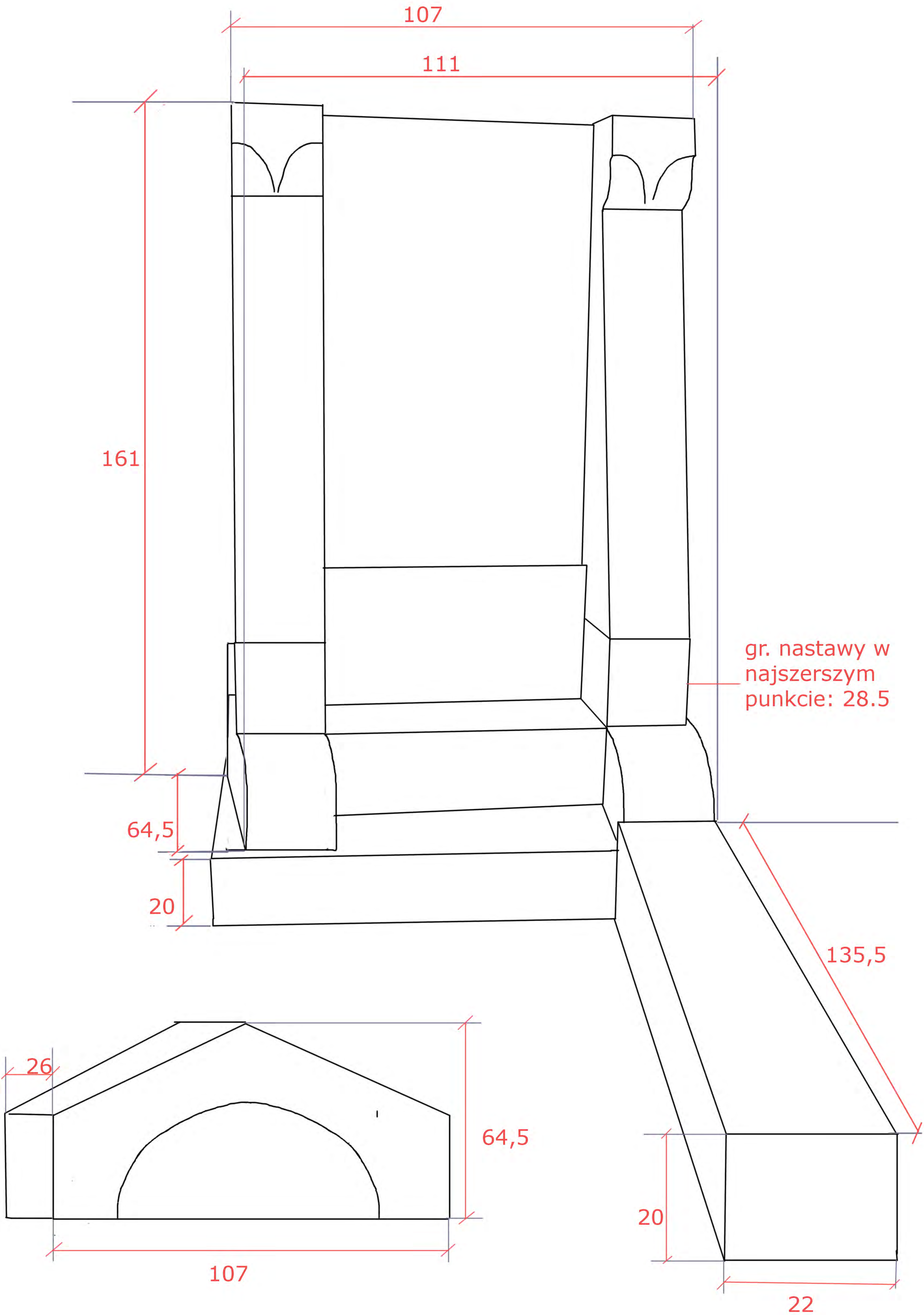
107
111
161
gr. nastawy w najszerszym punkcie: 28.5
64,5
20
135,5
26
64,5
107
20
22

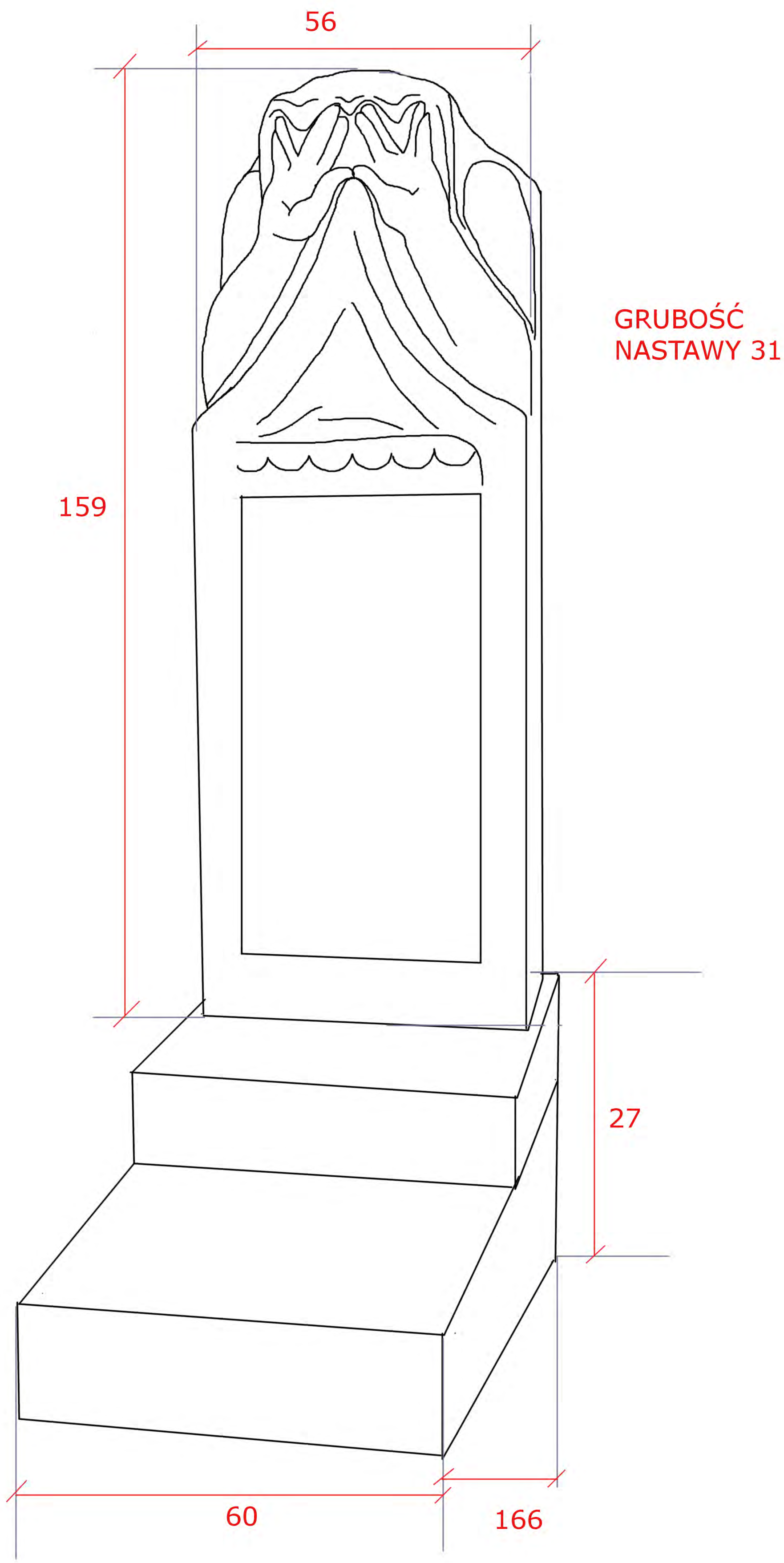
56
159
GRUBOŚĆ
NASTAWY 31
27
60
166

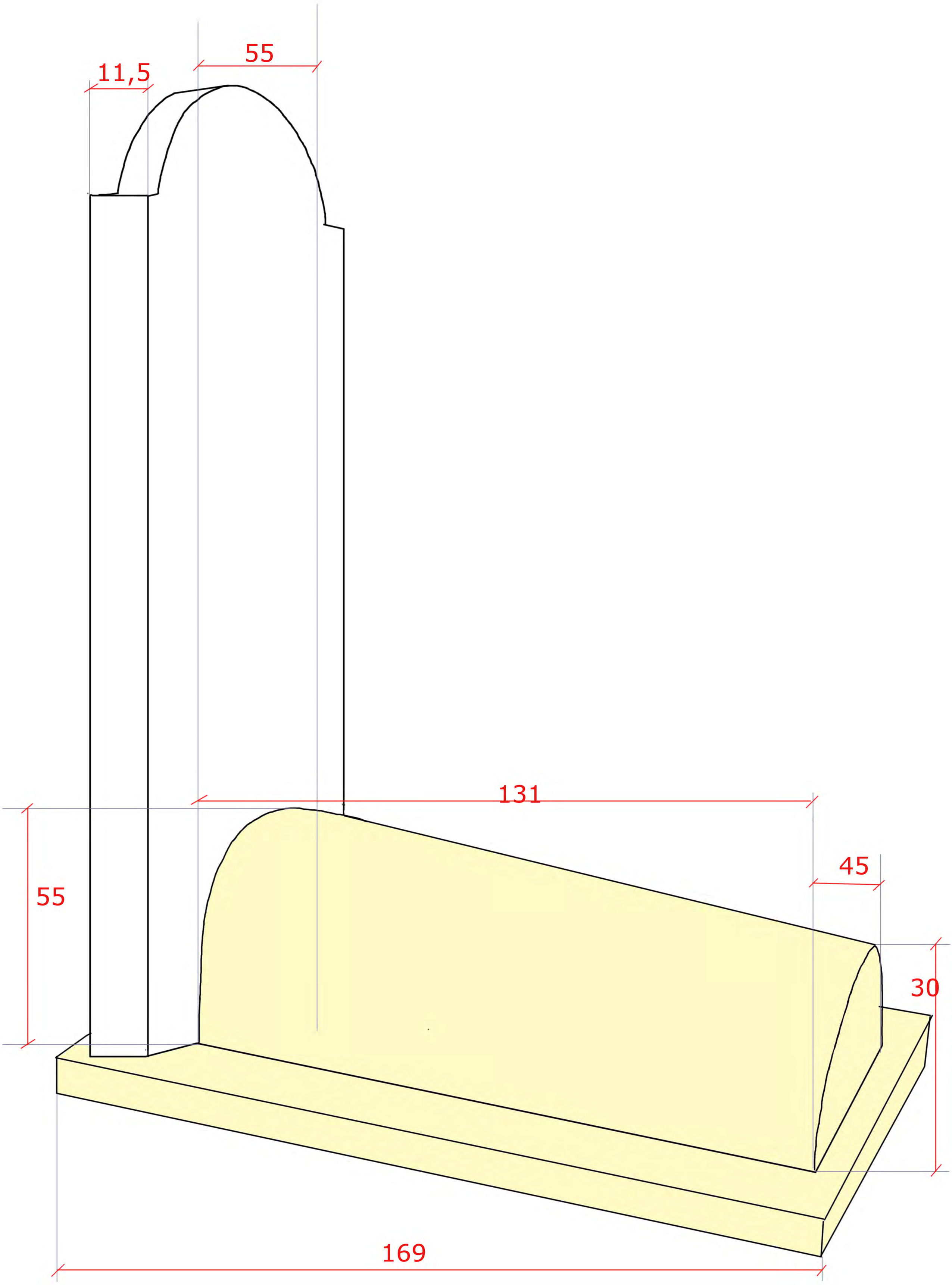
11,5
55
131
45
55
30
169

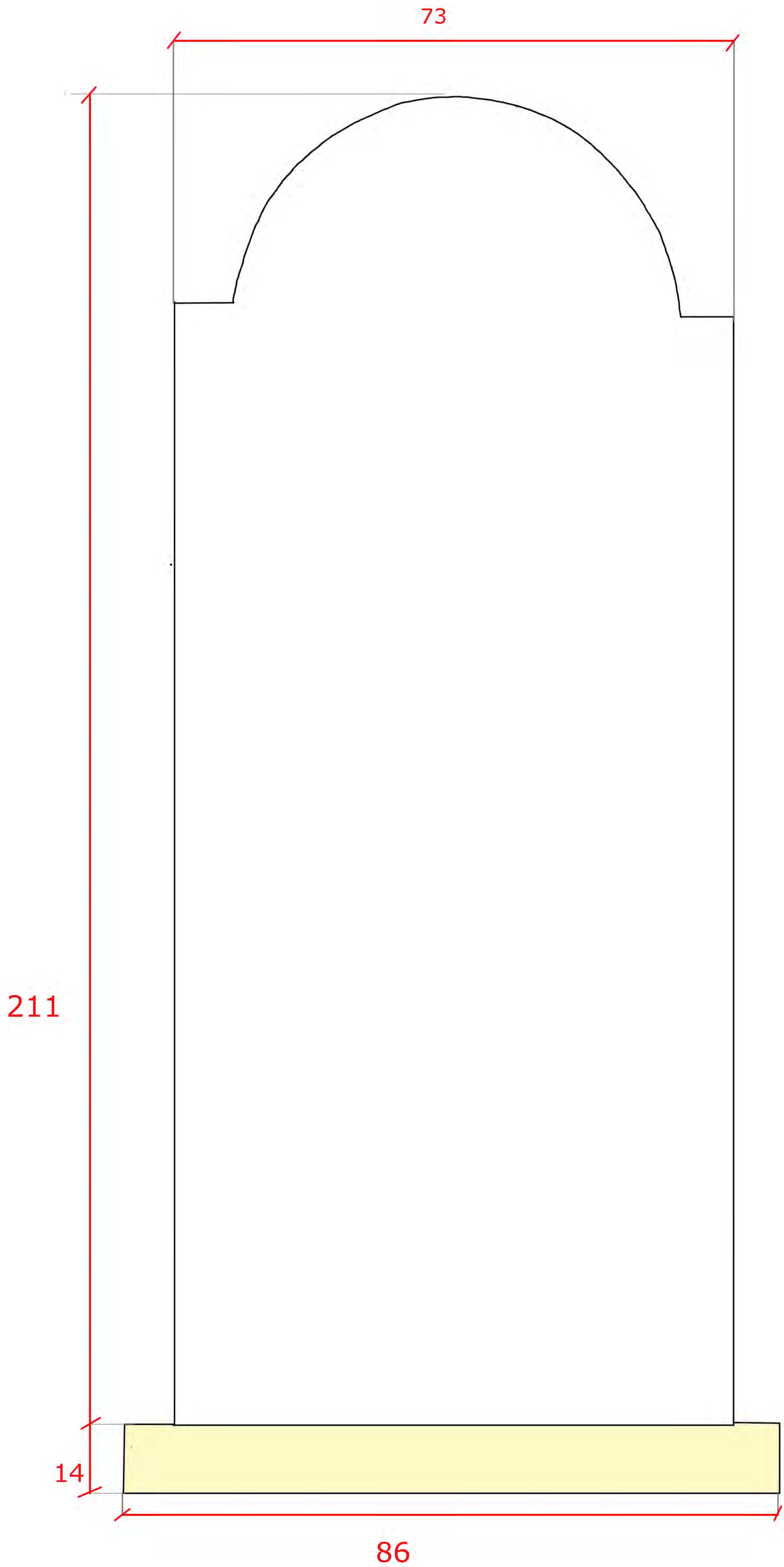
73
211
14
86

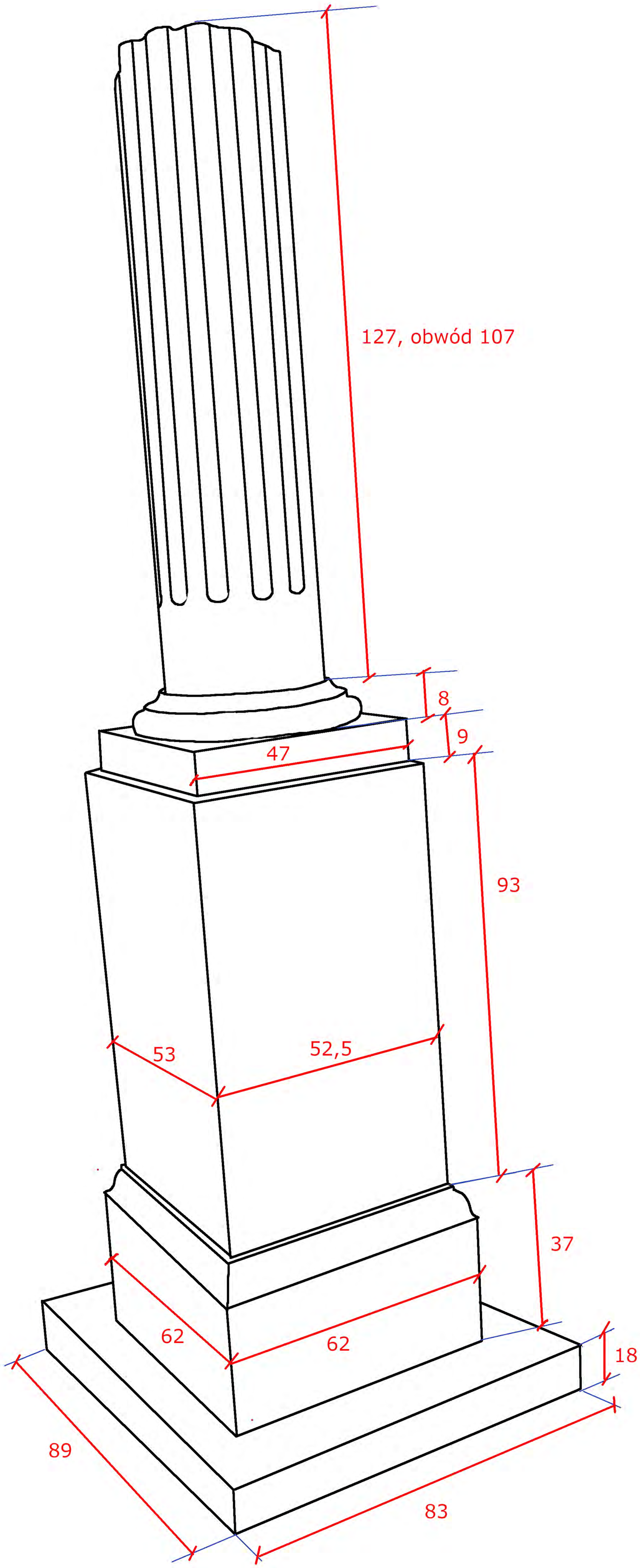
127, obwód 107
8
9
47
93
53
52,5
37
62
62
18
89
83

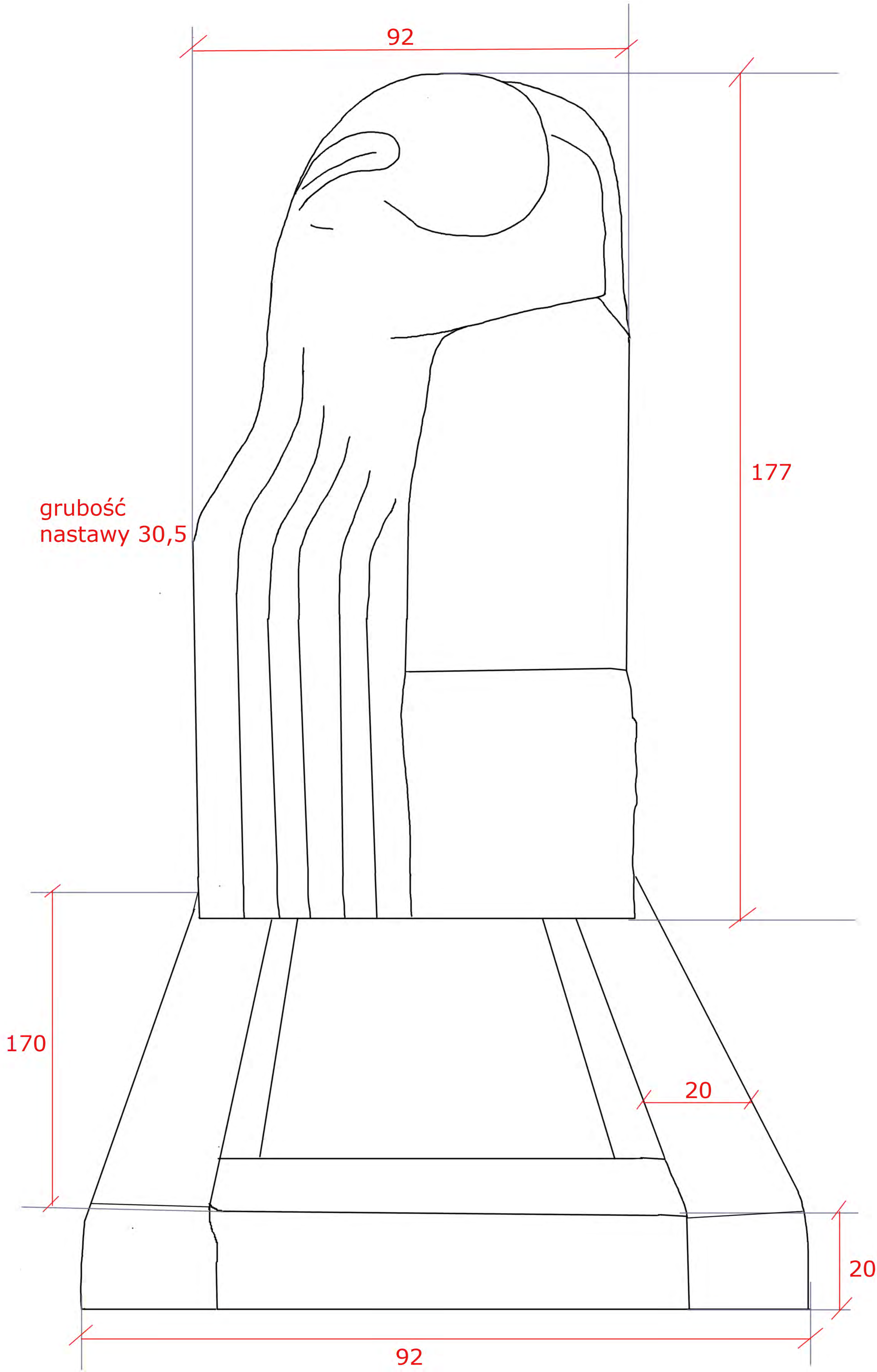
92
177
grubość
nastawy 30,5
170
20
20
92

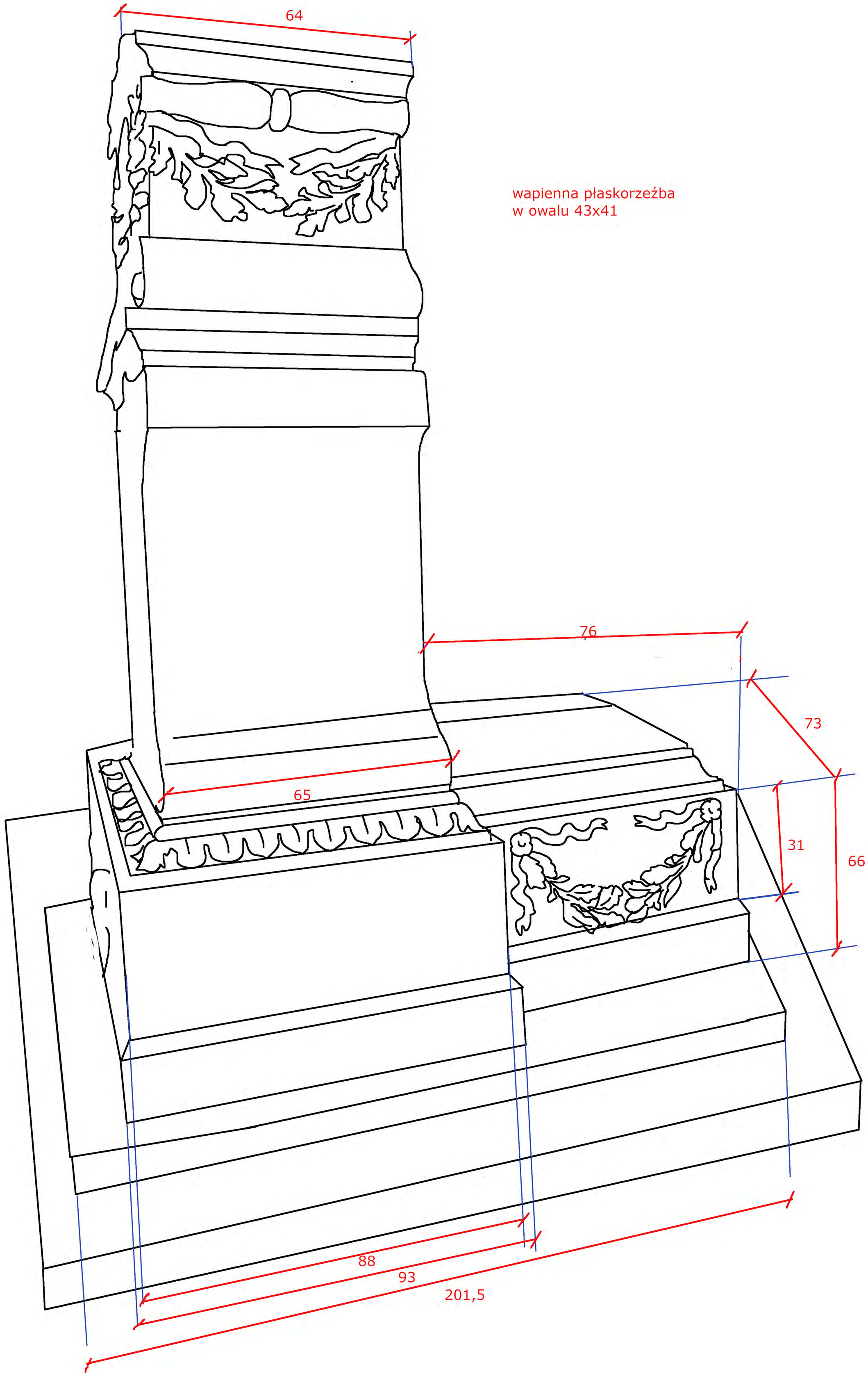
64
wapienna płaskorzeźba
w owalu 43x41
76
73
65
31
66
88
93
201,5

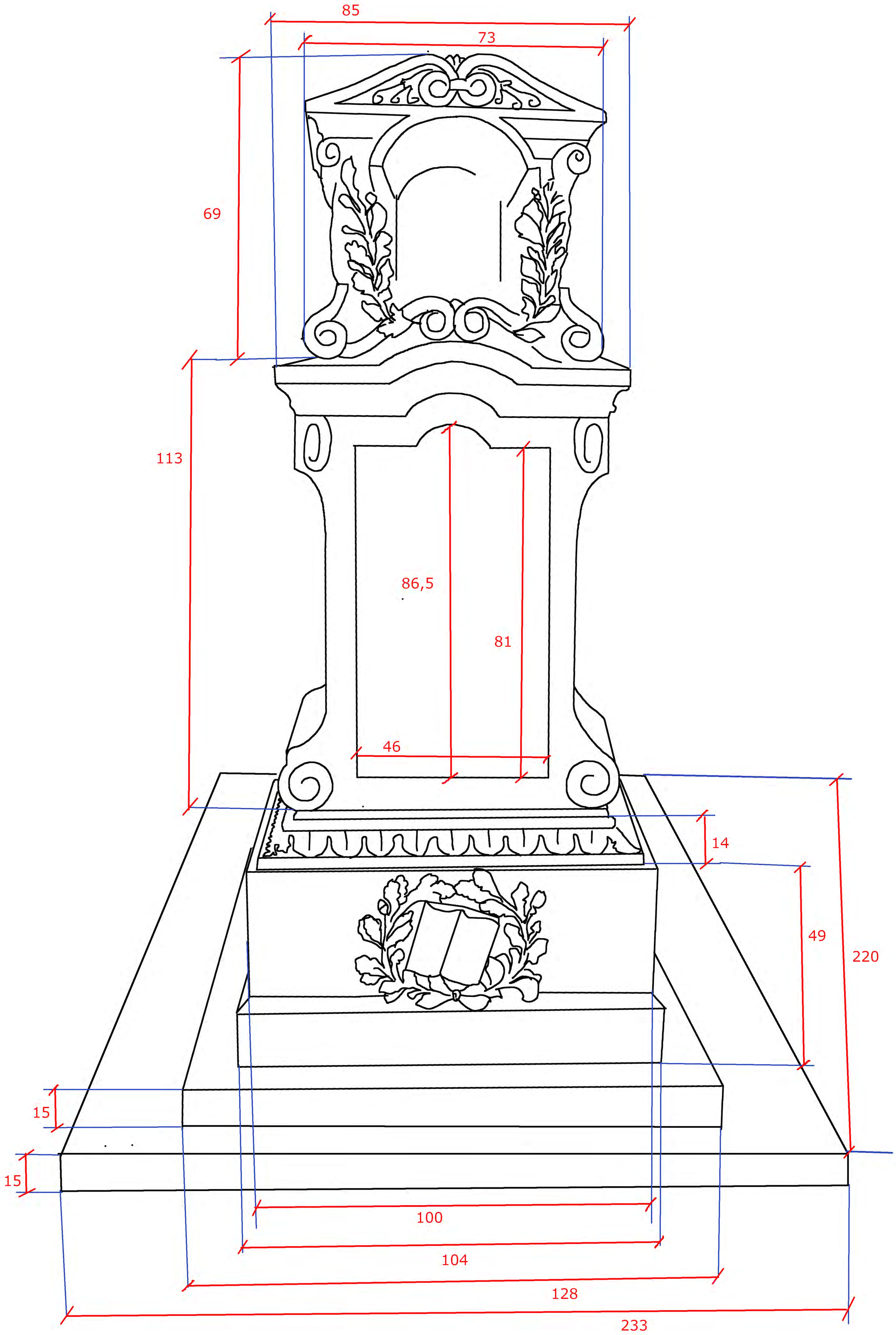
85
73
69
113
86,5
81
46
14
49
220
15
15
100
104
128
233

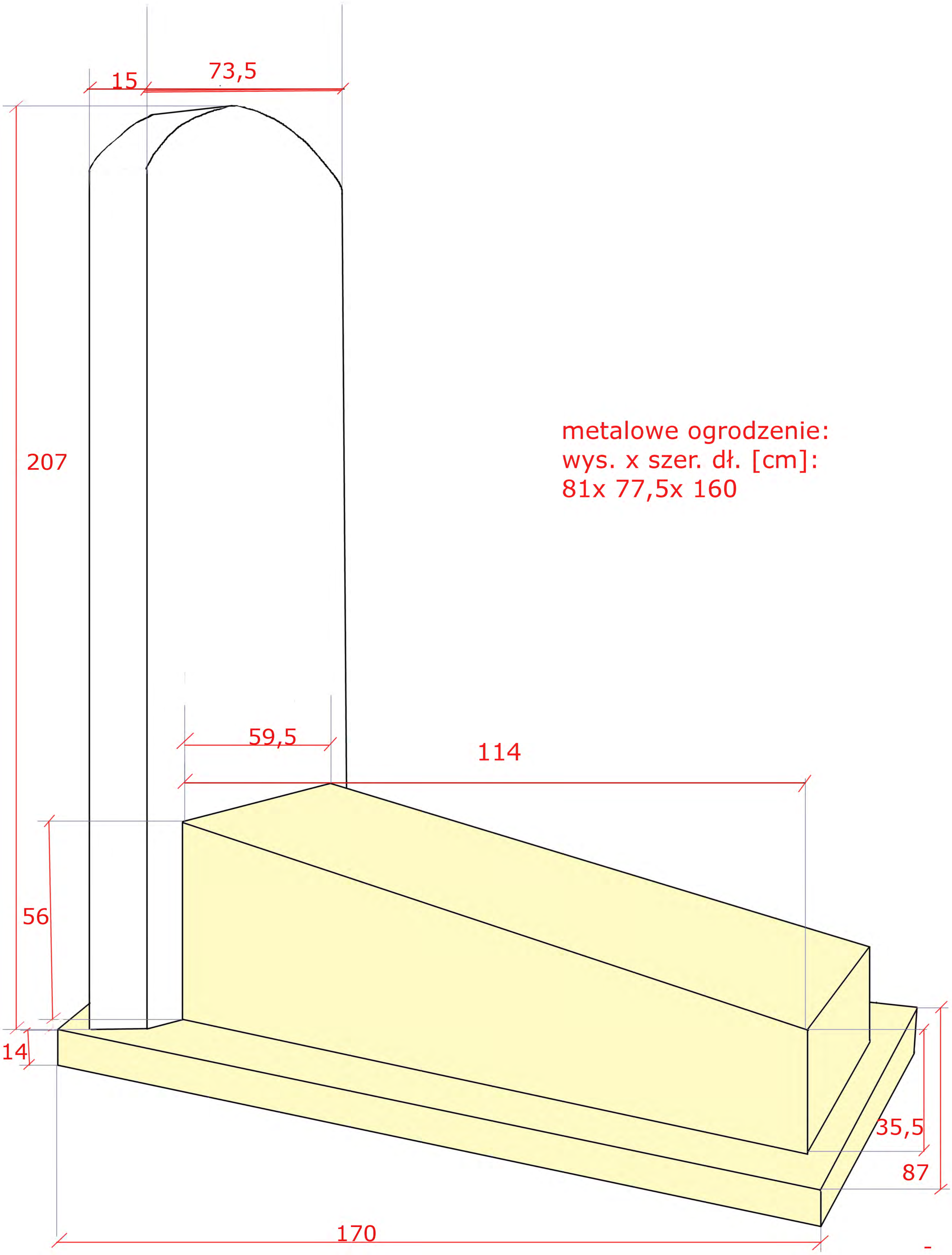
15
73,5
207
metalowe ogrodzenie:
wys. x szer. dł. [cm]:
81x 77,5x 160
59,5
114
56
14
35,5
87
170

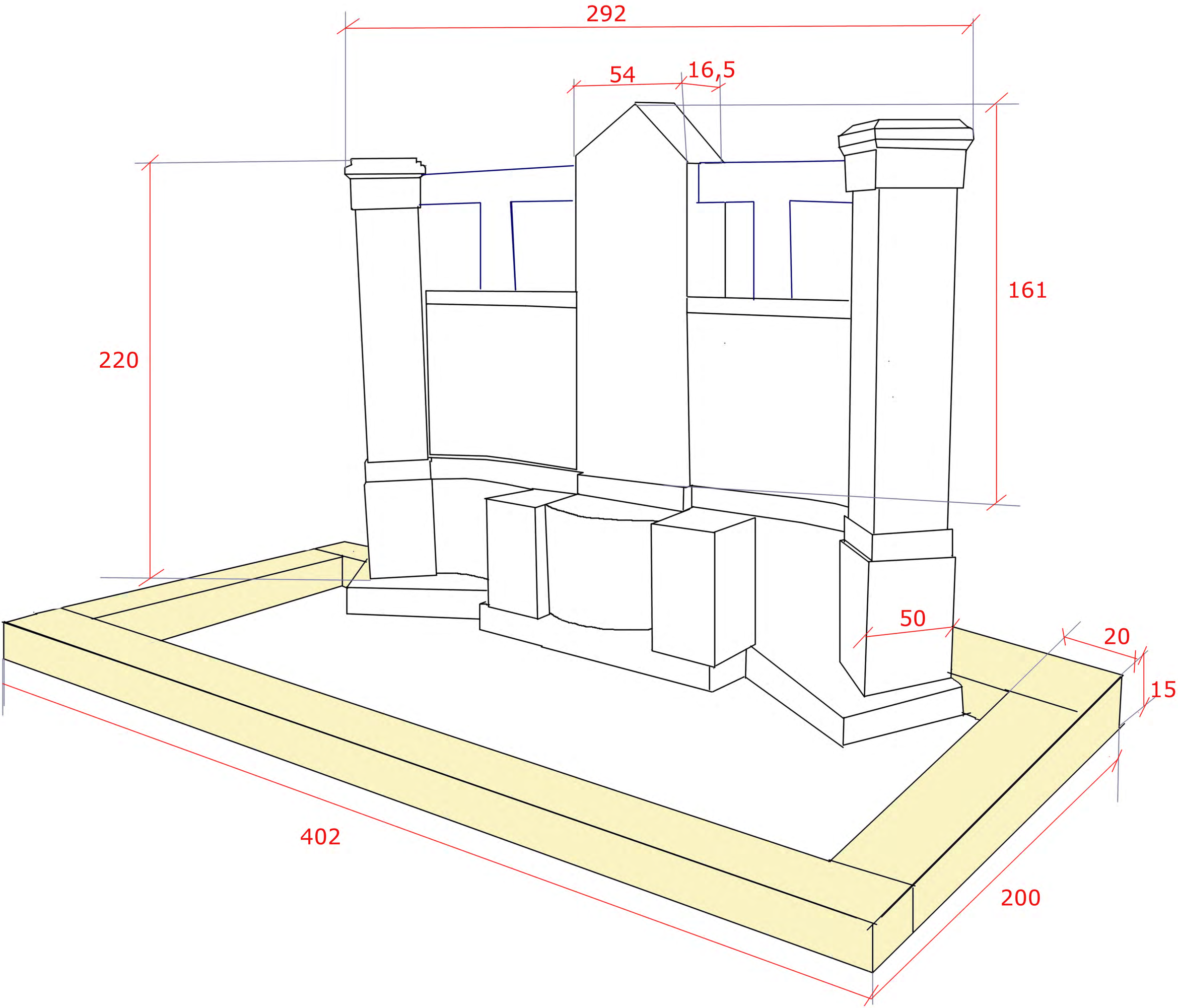
292
54
16,5
161
220
50
20
15
402
200

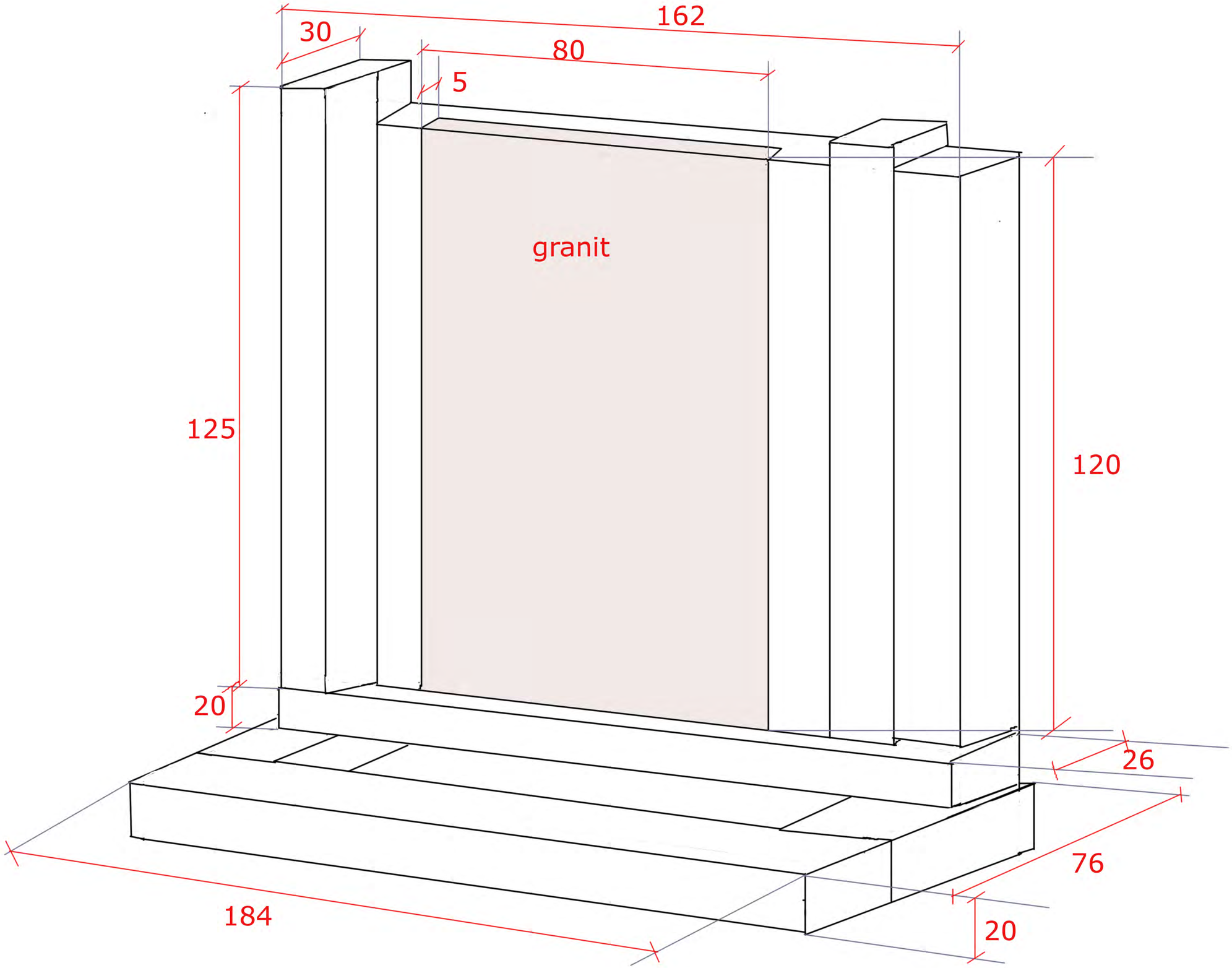
162
30
80
5
granit
125
120
20
26
76
184
20

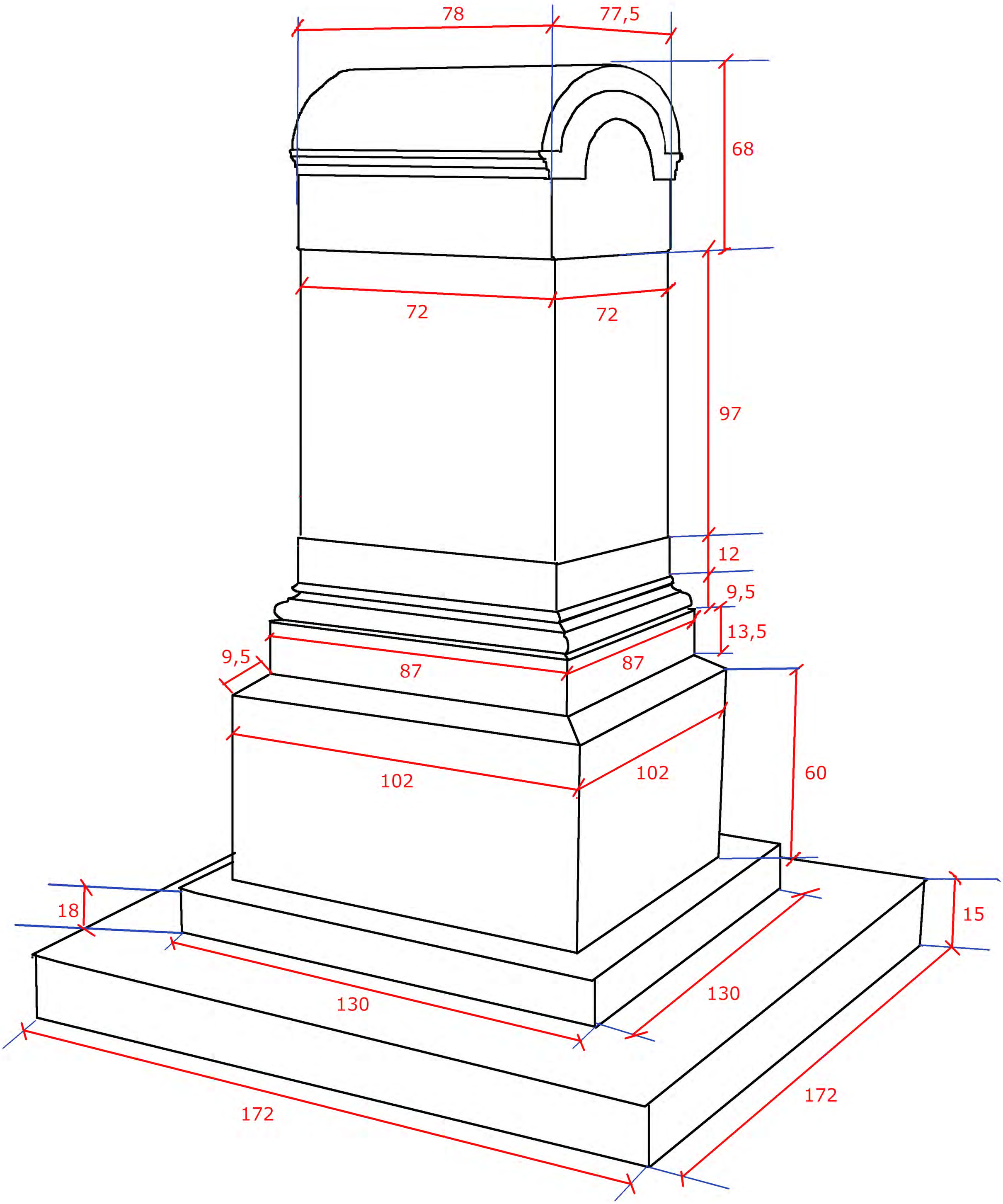
78
77,5
68
72
72
97
12
9,5
13,5
9,5
87
87
102
102
60
18
130
130
15
172
172

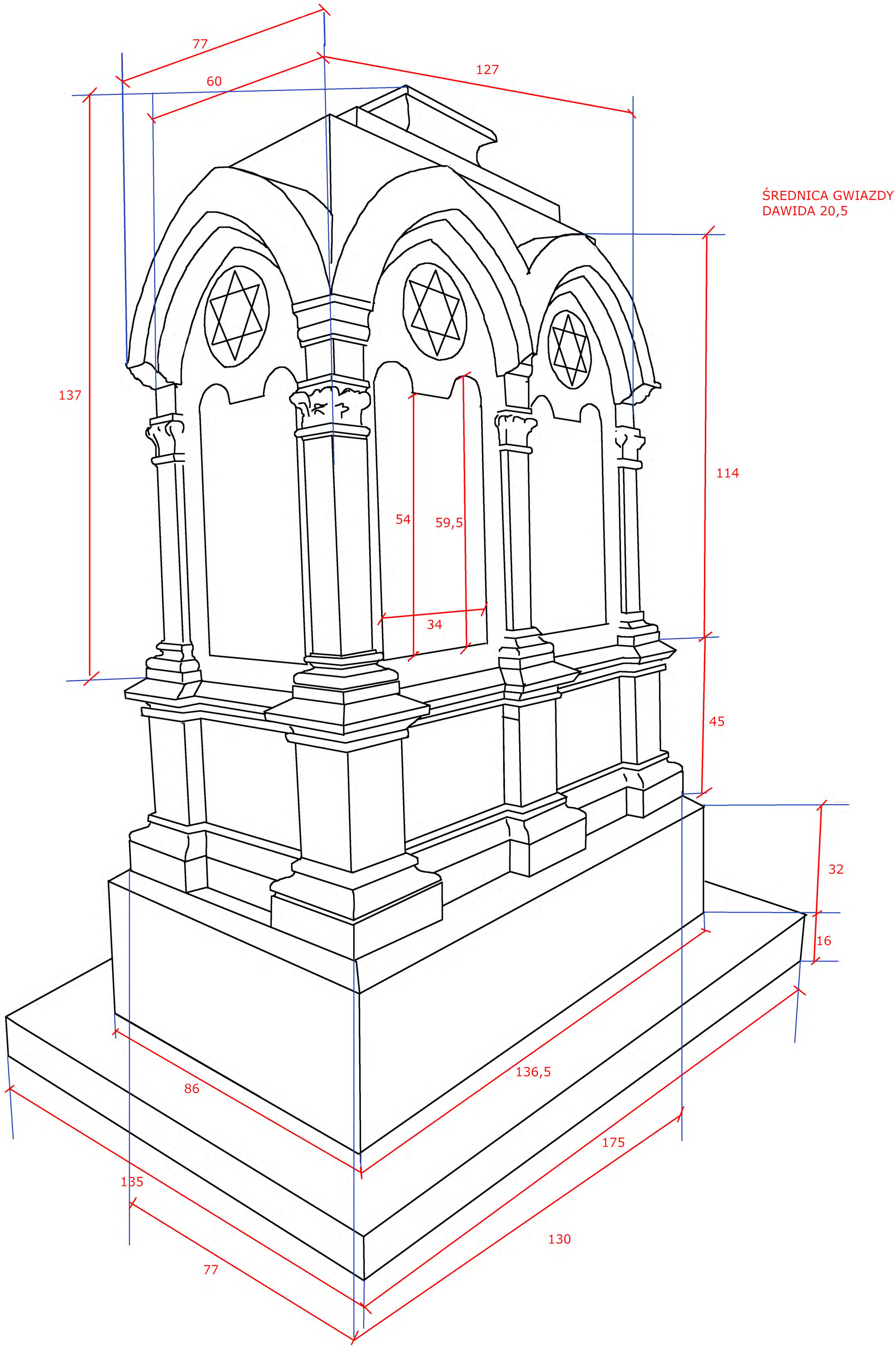
77
60
127
ŚREDNICA GWIAZDY
DAWIDA 20,5
137
114
54
59,5
34
45
32
16
86
136,5
175
135
130
77

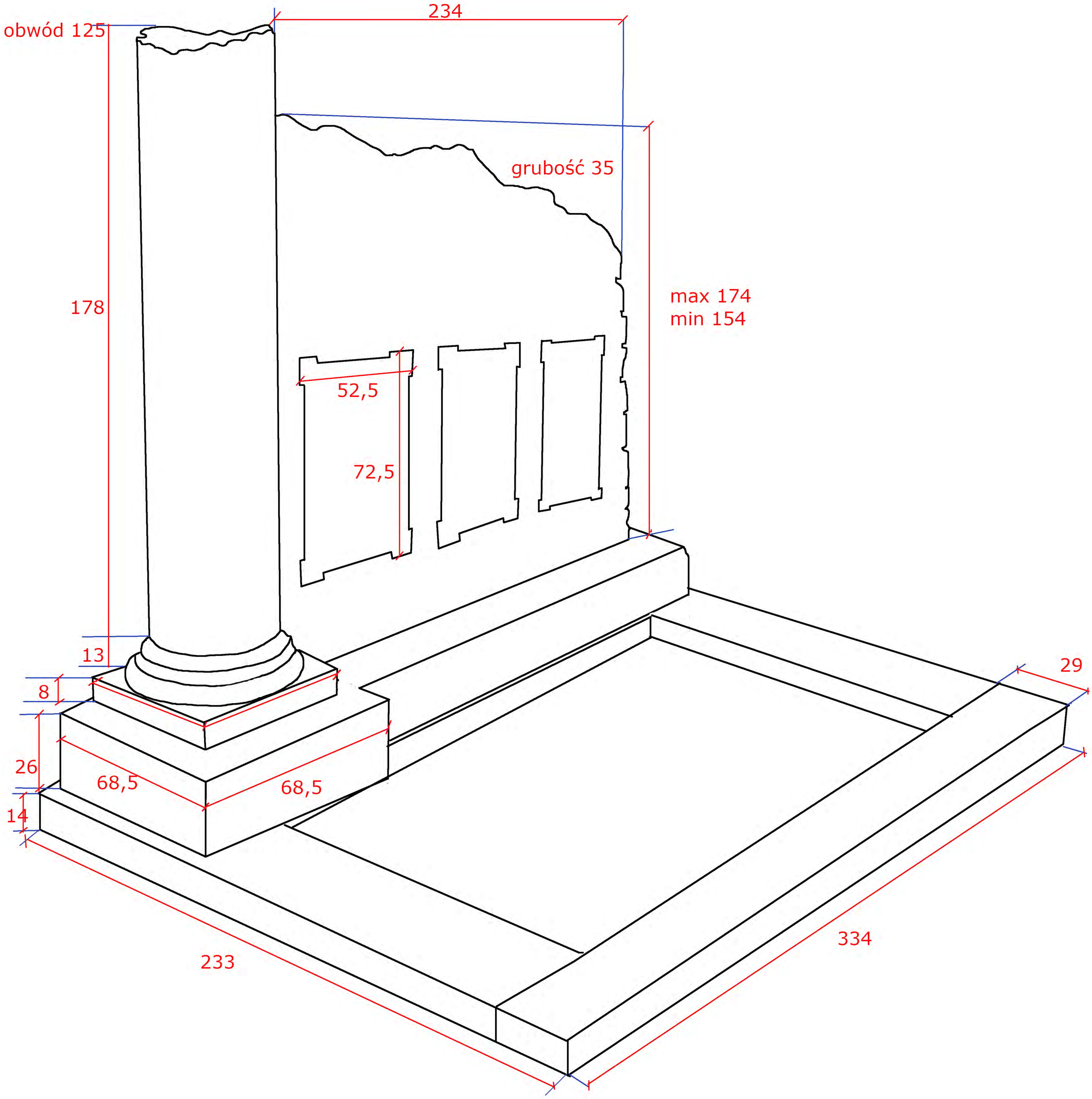
obwód 125
234
grubość 35
178
max 174
min 154
52,5
72,5
13
8
26
14
68,5
68,5
29
233
334

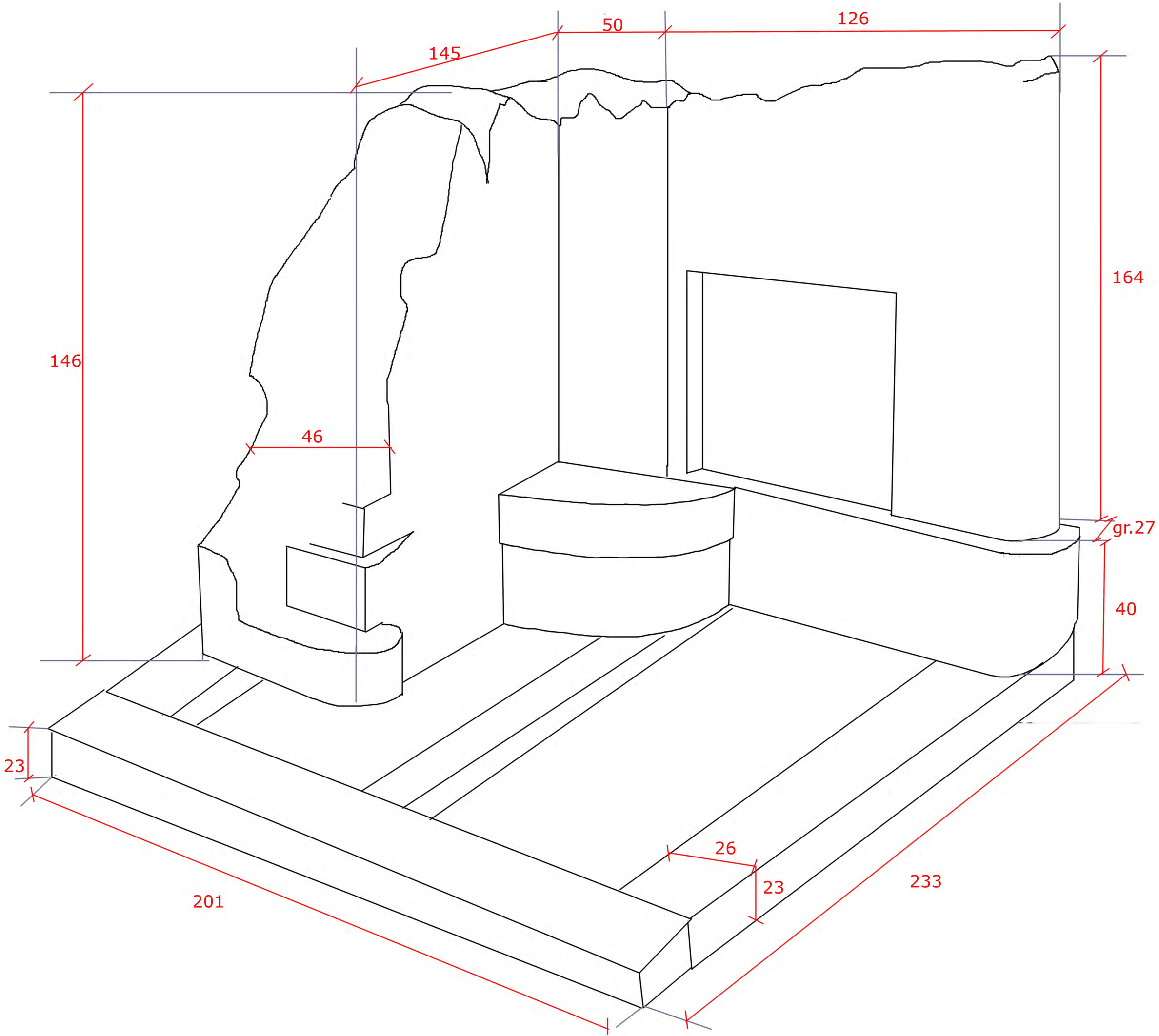
50
126
145
164
146
46
gr.27
40
23
26
23
233
201

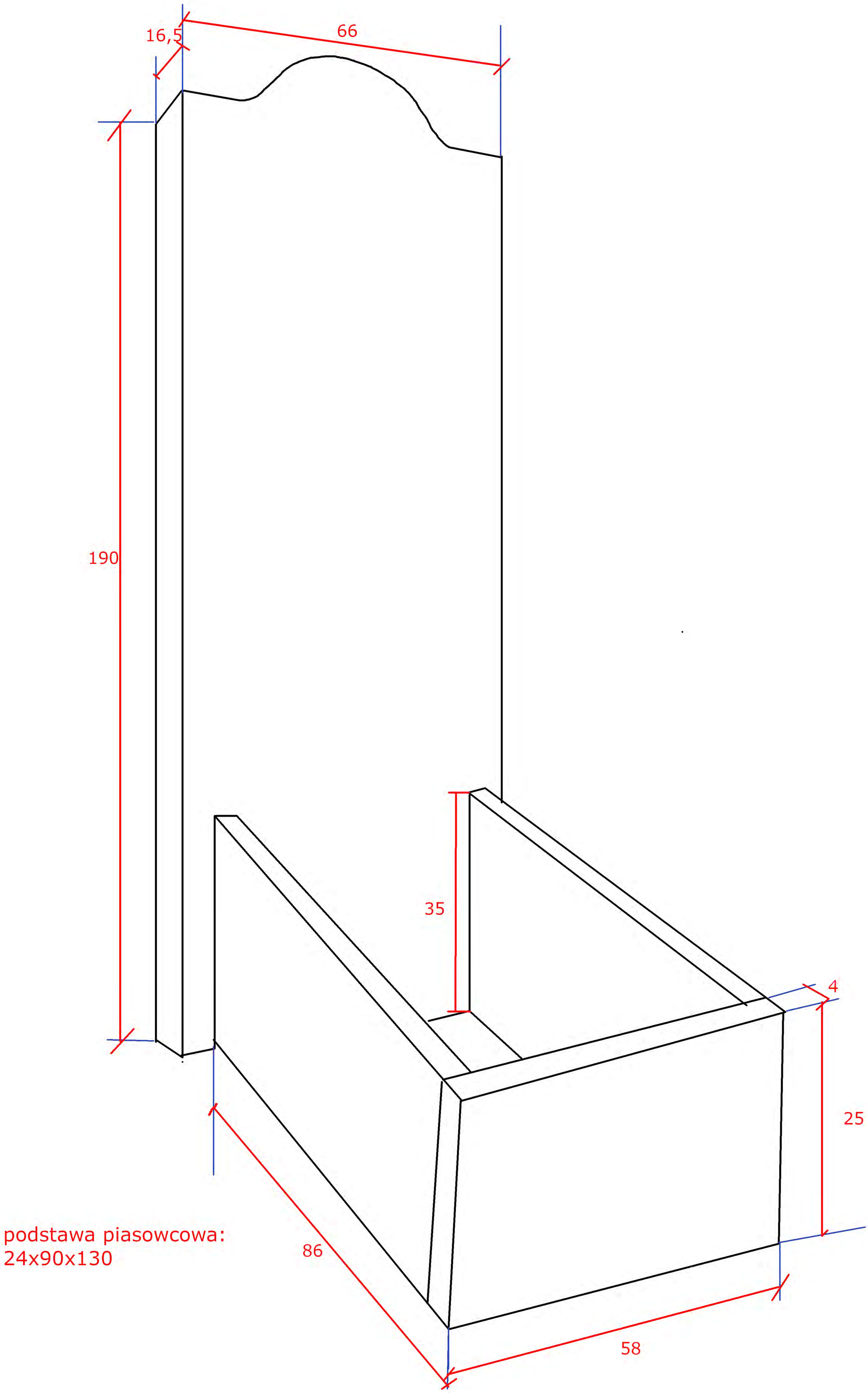
16,5
66
190
35
4
25
86
58
podstawa piasowcowa:
24x90x130